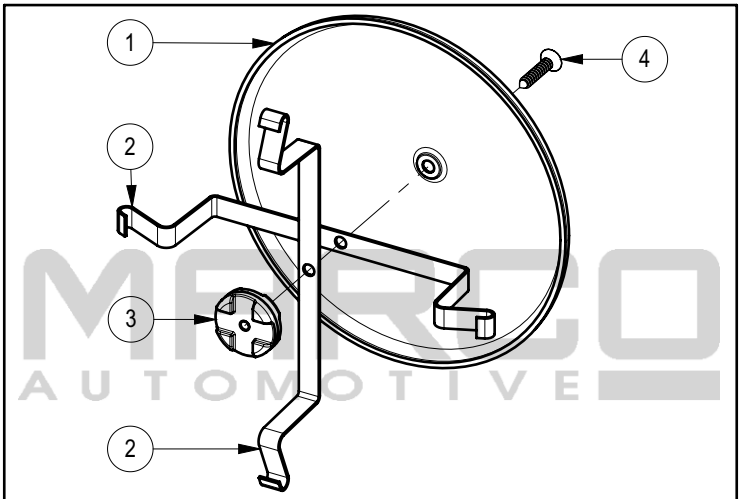

Pos.	Q.tà	Descrizione	Description
1	1	PARAPOLVERE	SPOILER
2	2	MOLLA PARAPOLVERE	SPOILER SPRING
3	1	SUPPORTO MOLLA	SPOILER SPRING SUPPORT
4	1	VITE 4,2x22	SCREW 4,2x22

11100300-IST_Rev.0 QUESTO DISEGNO E' PROPRIETA' DI MARCO S.p.A. LA RIPRODUZIONE E L'USO SONO VIETATI. TUTTI I DIRITTI SONO RISERVATI. REPRODUCTION PROHIBITED. ALL RIGHTS RESERVED.